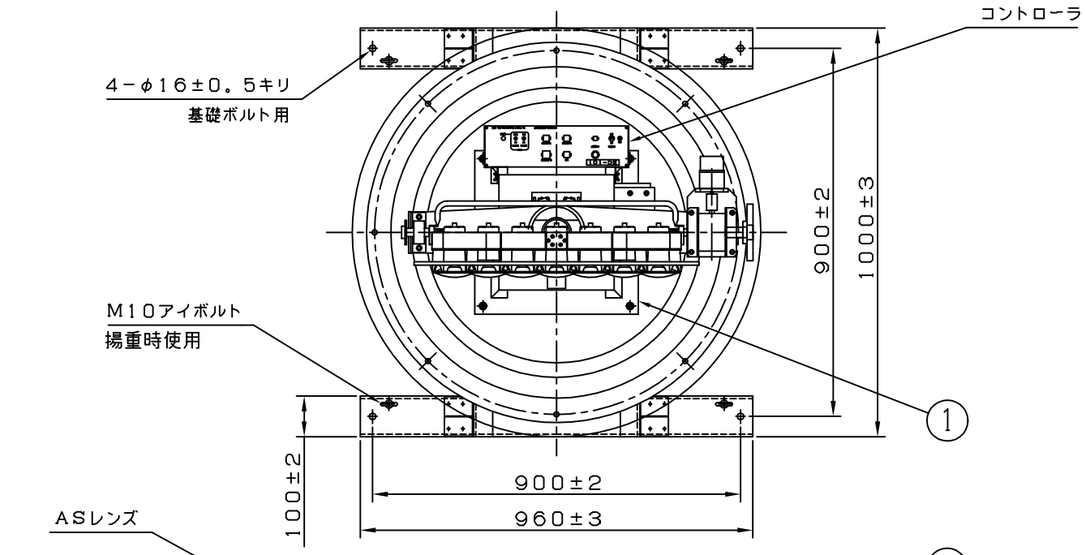

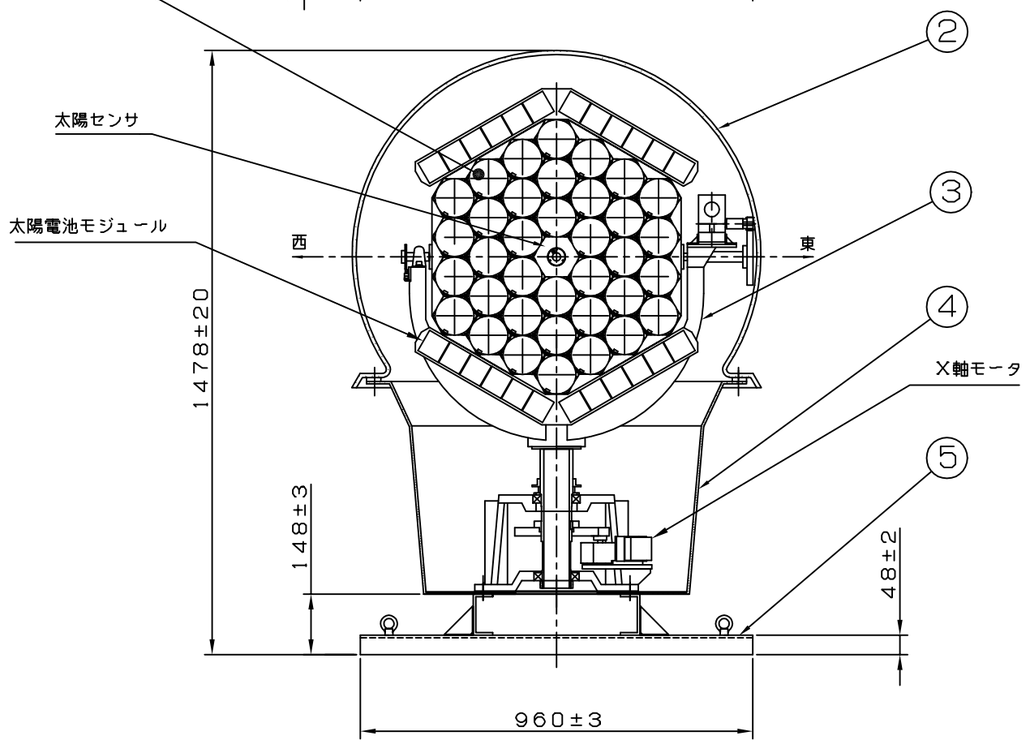

符号	部品名	材　　質	処　　理	備考
1	ベースハウジング	AC4A－F	ポリウレタン塗装：白色 レタン#4000、メーカー標準色 （マンセルN9．5相当）	
2	アクリルドーム	アクリライト（本板厚t10）、呼称色調：クリア		
3	アーム	AC4A－F	ベースハウジングと同様	
4	スカート	FRP（t5）	外面：白色ゲルコート成形仕上げ 内面：白色ゲルコート材吹き付け 材料：ポリエステル樹脂 白色ゲルコート、品番：AR－11	
5	チャンネルベース	FRP（t6．3）	スカートと同様	

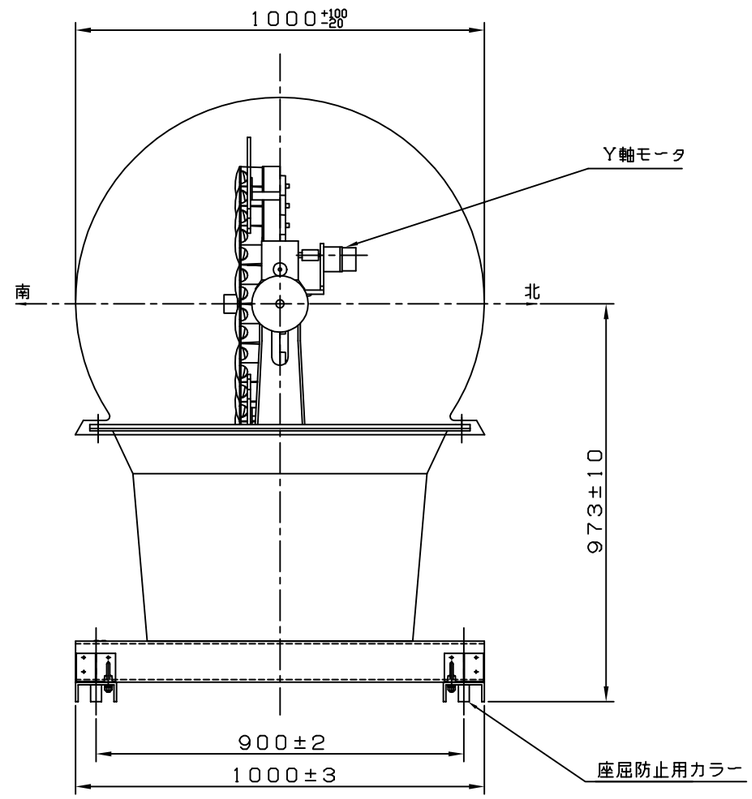

		規格		個数		△3	・・		
						△2	・・		
材質				尺度	1／15	△1	・・		
							年月日	訂正　変更事項	責任者
処理				名称	36眼SBひまわり XD－100S／36AS·SB	部品名	外観図		
普通公差	±0．2	日付	05．11．21						
				ラフォーレエンジニアリング（株）		図面番号			
		検図	製図	設計		HM0008Y100－00			